tece-market.ru , shop@tece-market.ru
г. Москва, ул. Гурьянова, дом 30, оф. 118

+7 495 109 00 60

TECE TECEprofil Застенный модуль (h = 820 мм) для установки биде 9330005

Характеристики	Комплектация
• Производитель: **TECE** • Коллекция: **TECEprofil** • Страна-производитель: **Германия** • Назначение: **для биде**	• комплект крепежных элементов для установки модуля; • комплект крепежных элементов для установки биде (установочное расстояние 180 или 230 мм); • фановый отвод 50/40 мм с резиновой манжетой; • установочные пластины для монтажа фитингов системы водоснабжения; • комплект защитных заглушек для фанового отвода и фитингов системы водоснабжения; • инструкция по установке застенного модуля.

KOMFORT

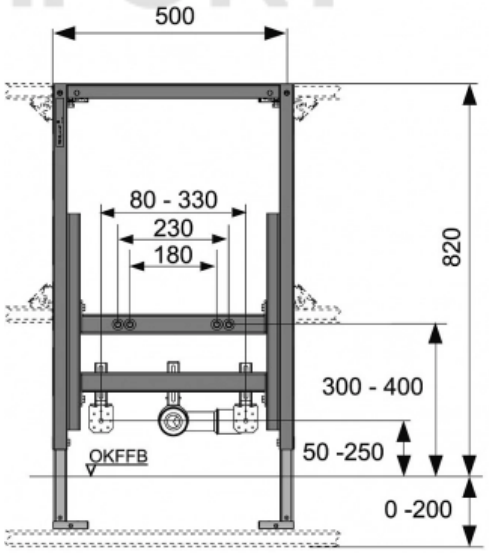

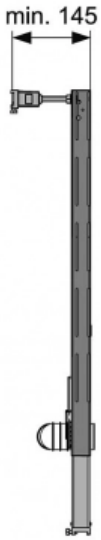

Актуальная и полная информация по продукту на сайте https://tece-market.ru