ТЕХНИЧЕСКИЙ ЛИСТ

BUGATTI VALVOSANITARIA

Артикул 875

Кран шаровой для смесителей с шарнирным соединением, хромированный, с фильтром и декоративной розеткой. Размеры: 1/2” X 10.

СПЕЦИФИКАЦИЯ	
Серия	0875
Присоединительная резьба	Наружная: UNI EN 10226
Номинальный диаметр (DN)	8 мм
Привод	Вращение 90° с механической остановкой хода
Рукоять	Ручка из ABS

ПРИМЕНЕНИЕ
Установка в системах трубопровода
Номинальное давление (PN), бар: 10
Условная пропускная способность Kvs, (м3/ч)
Направление потока: в одном направлении
Предельные параметры температуры: от -10°C до +90°C
Сфера применения: вода

ТЕХНИЧЕСКИЕ ПРИМЕЧАНИЯ
Произведено в соответствии с требованиями, установленными системой менеджмента качества международного стандарта EN ISO 9001
Все шаровые краны соответствуют директиве 2014/68/UE и на 100% протестированы с помощью испытания пневмо затвора с электрическим управлением.
Гарантия 5 лет
Изготовлен из латуни в соответствии со стандартом CW 617 N-DW UNI-EN 12165: 2016

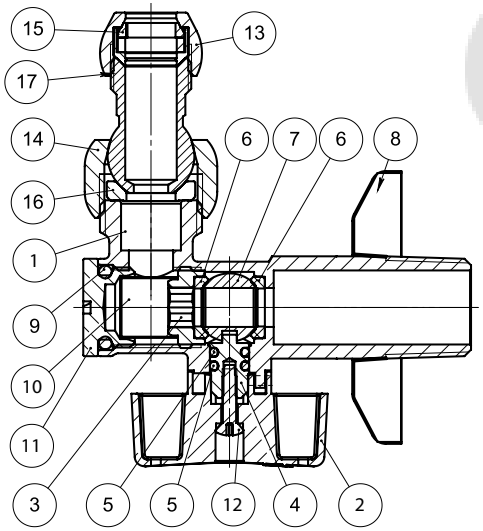

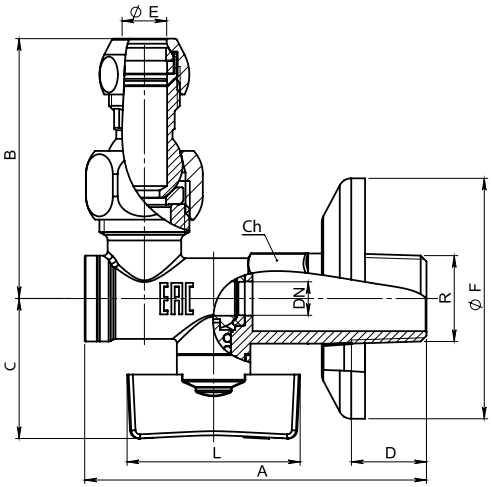

N°	Описание	Материал	Покрытие	Количество
1	Большой полукорпус	Латунь CW617N	Хромирование	1
2	Рукоять	ABS	Хромирование	1
3	Предохранительное кольцо	Латунь CW614N		1
4	Шток	Латунь CW614N		1
5	Уплотнительное кольцо	NBR70SH		2
6	Седельные кольца	PTFE		2
7	Затвор шаровой	Латунь CW617N	Никелирование и хромирование	1
8	Розетка	AISI 304	Хромирование	1
9	Уплотнительное кольцо	NBR70SH		2
10	Фильтр 400 микрон	AISI 304		1
11	Крышка фильтра	Латунь CW614N	Хромирование	1
12	Винт	Fe	Цинкование	1
13	Накидная гайка	Латунь CW614N	Хромирование	1
14	Накидная гайка	Латунь CW614N	Хромирование	1
15	Стрельчатый свод	NBR70SH + CW614N		1
16	Седельное кольцо	NBR90SH		1
17	Шарнирное соединение	Латунь CW614N	Хромирование	1

DN	R	A	B	C	D	E	F	L	Ch	PN
8	1/2”	79	60	32,5	17,5	10	56	40	19	10

№ Чертежа	Размеры		
0875	1/2” x 10	BUGATTI VALVOSANITARIA	ТЕХ. ОТДЕЛ

© KOMFORT