Anschlussset 1 mit Globo Kugelhähnen für Fußboden-Heizkreisverteiler mit roter Verschlusskappe im Vorlauf und blauer Verschlusskappe im Rücklauf

Montageanleitung

Connection kit 1 with Globo ball valves for floor heating distributer with red end cap in supply and blue end cap in return

Installation instruction

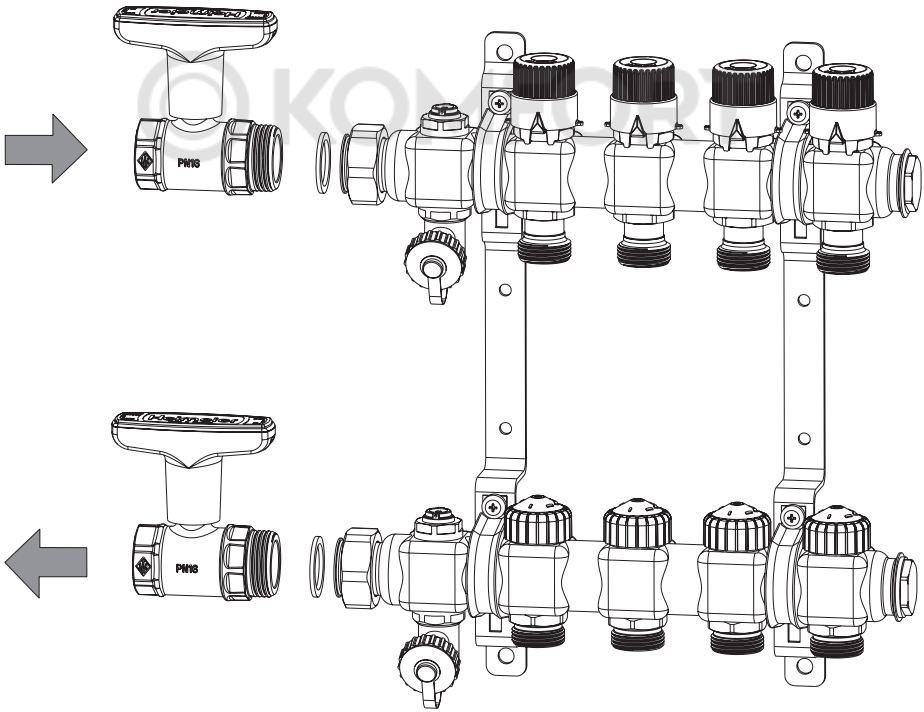

9339-01.480 042767 TEILE / 05.11
Gedruckt auf chlorfrei gebleichtem Papier.

Technische Änderungen vorbehalten.
Technical changes must be taken into account.