RGW® СТИЛЬНЫЕ ДУШЕВЫЕ

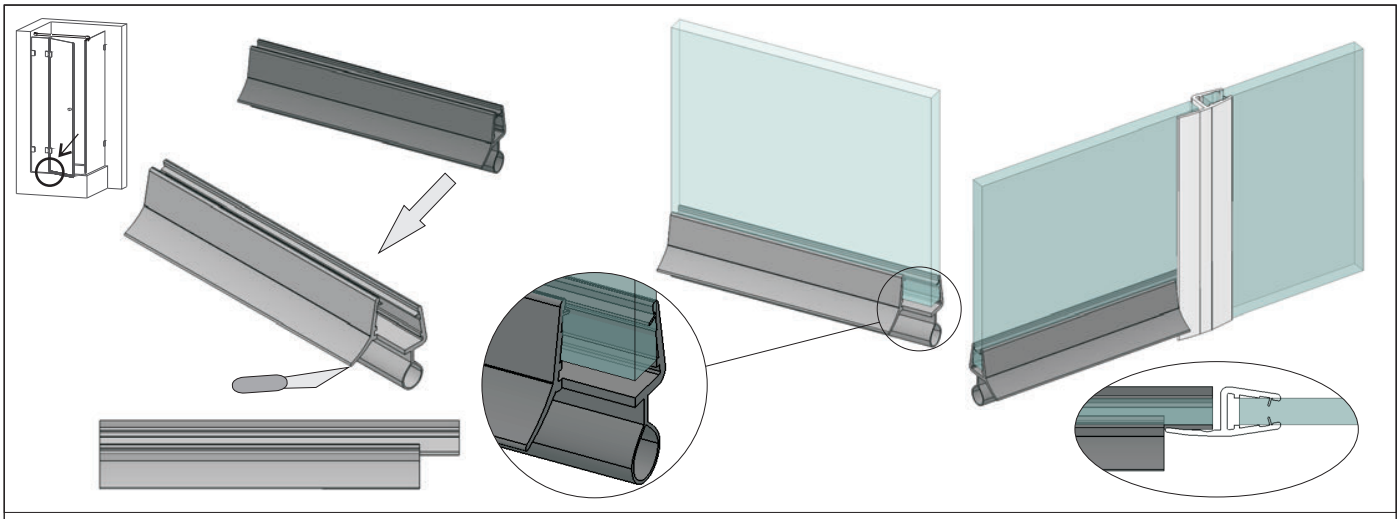

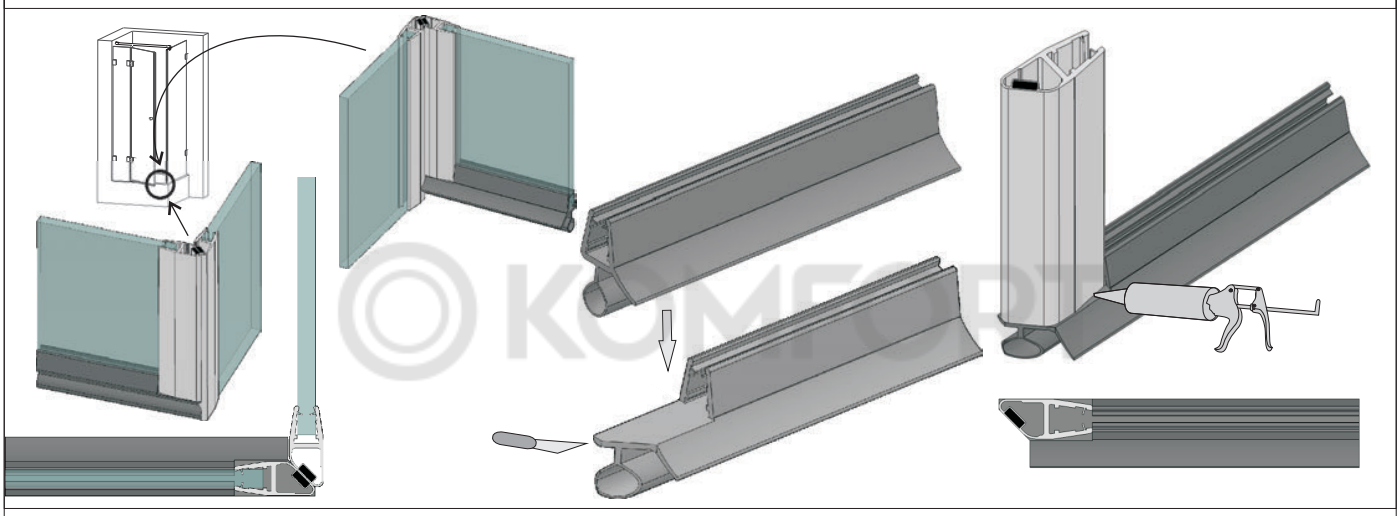

© KOMFORT

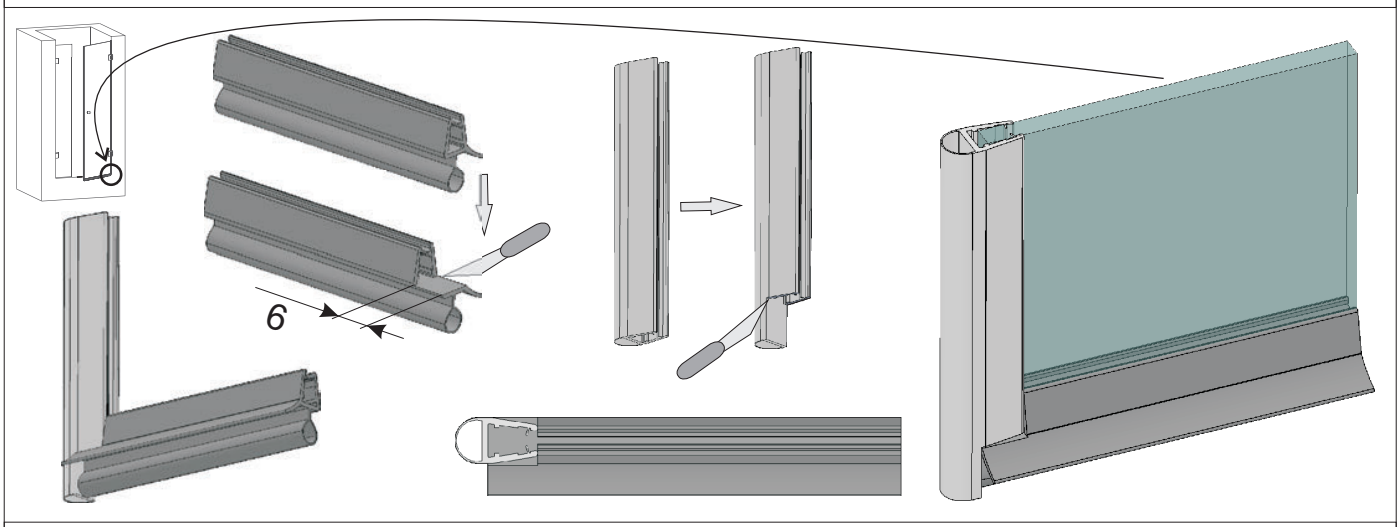

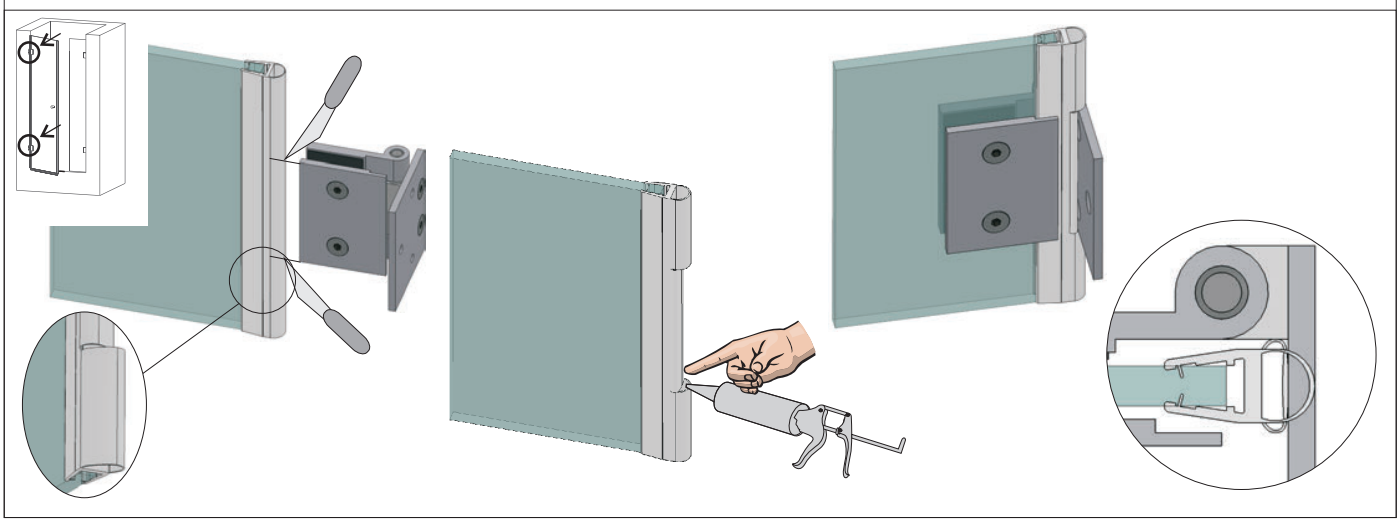
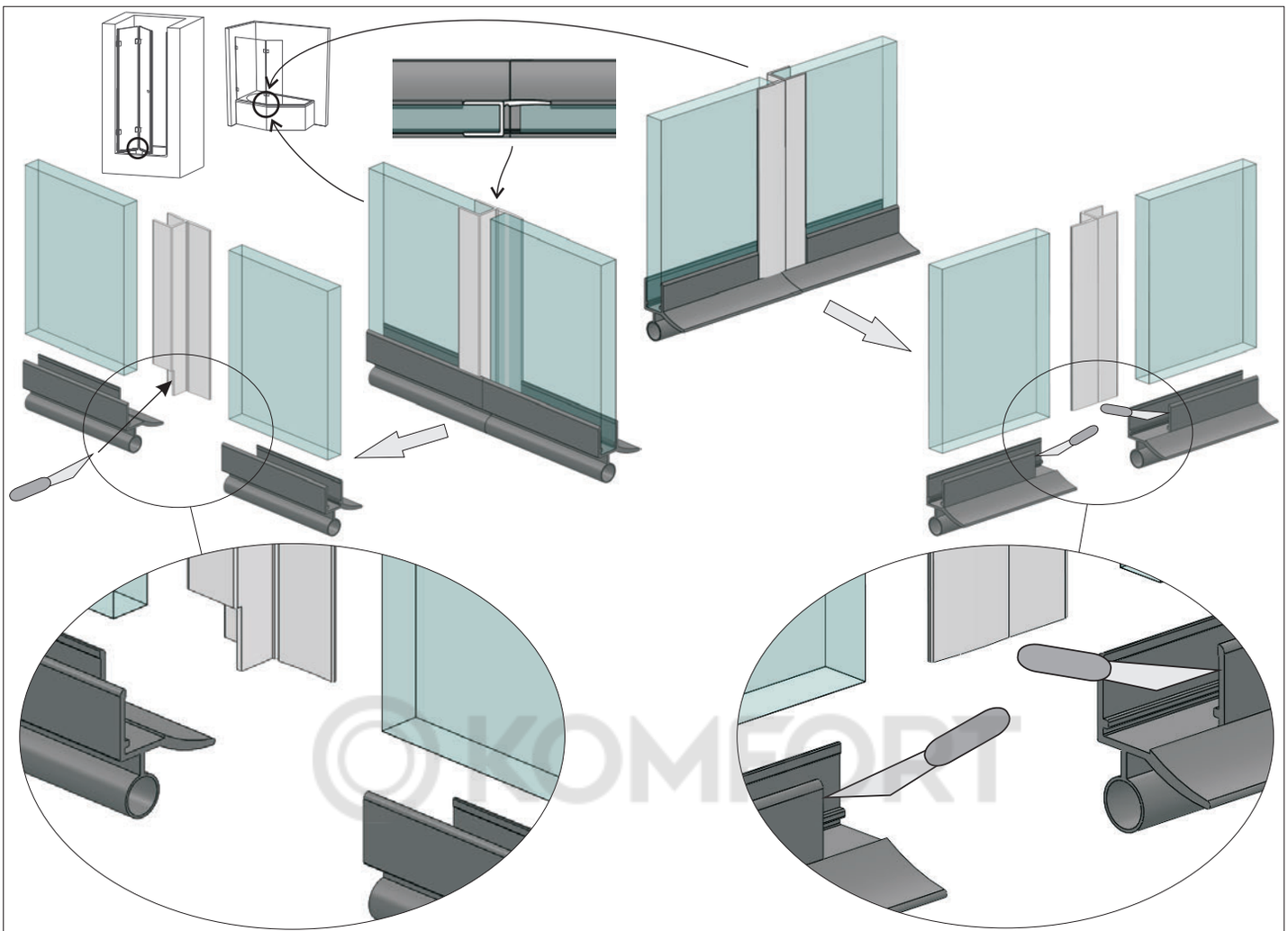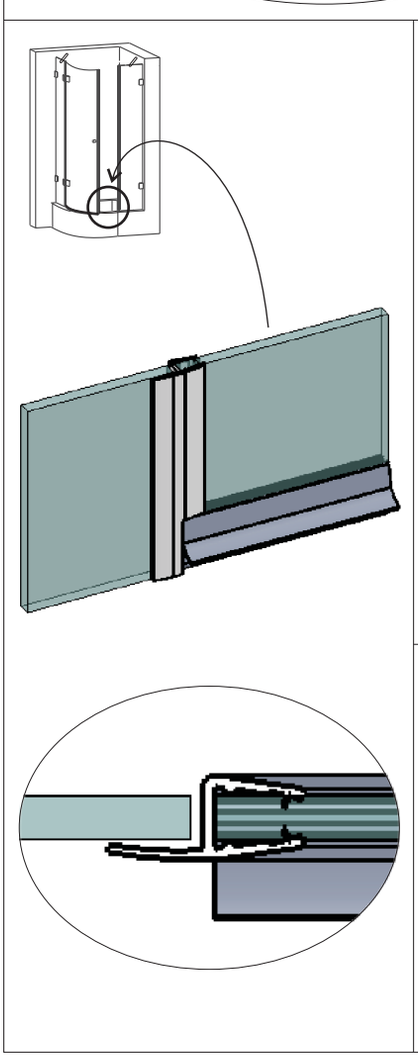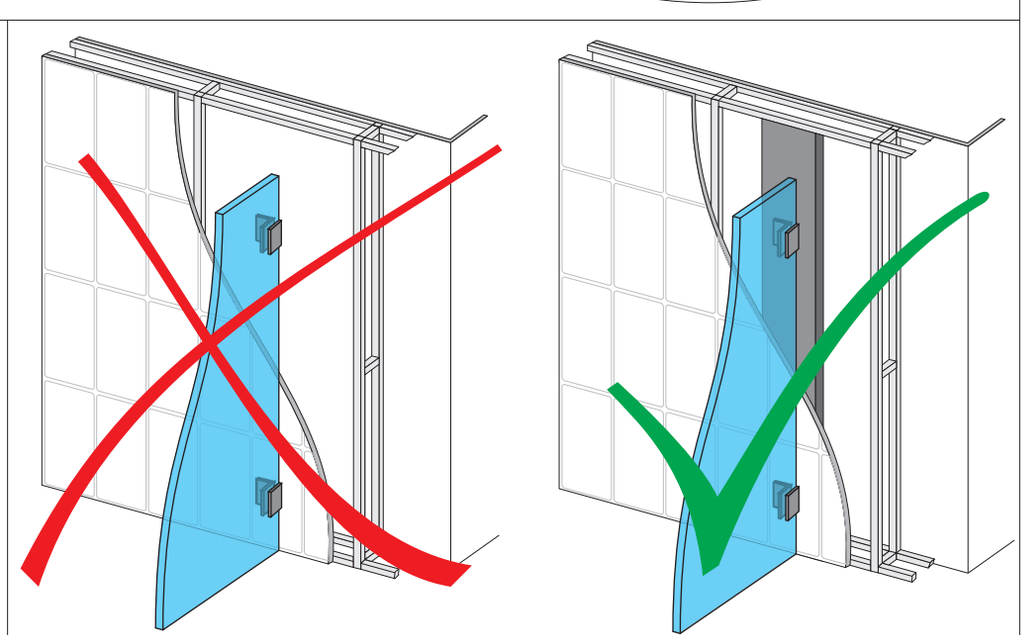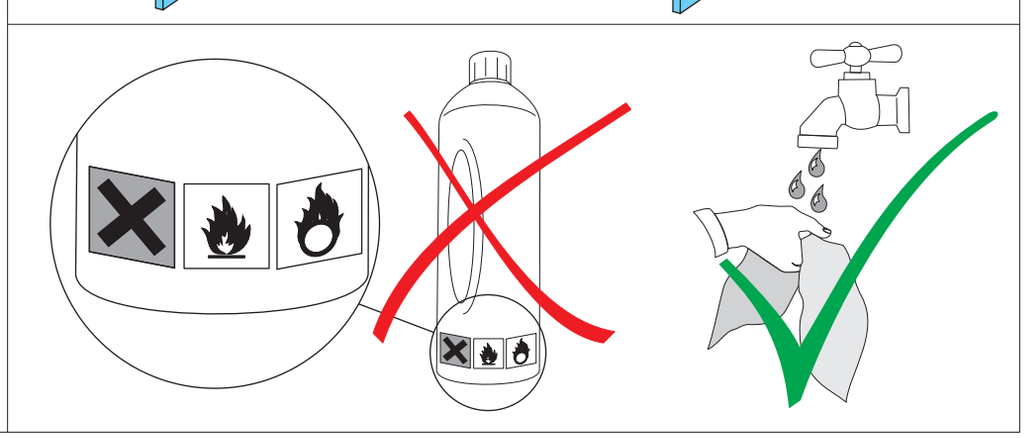
RGW® СТИЛЬНЫЕ ДУШЕВЫЕ