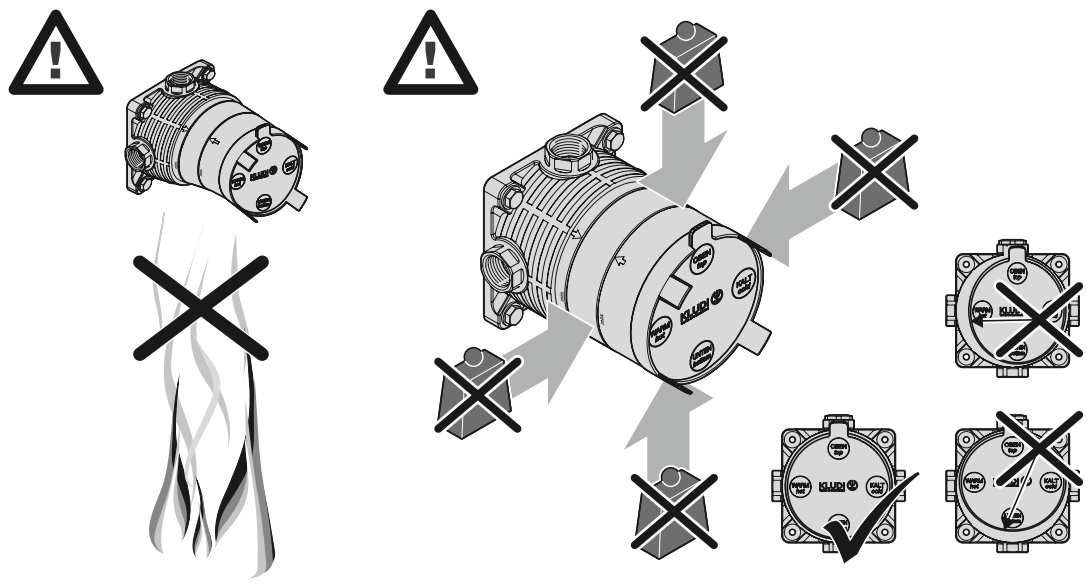

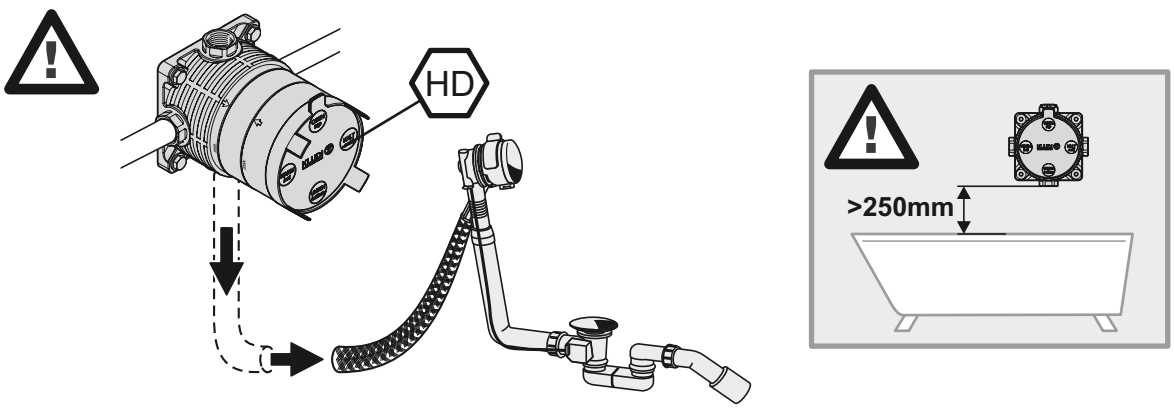

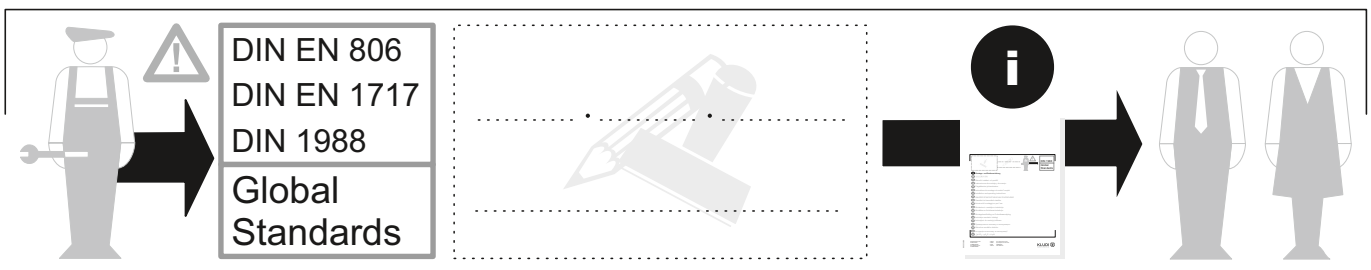

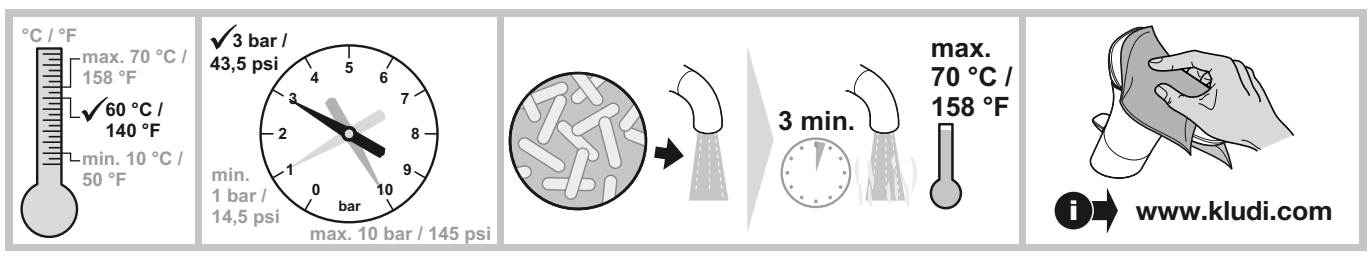

(D) Montage- und Bedienanleitung

(CN) 安装及操作指南

(CZ) Návod k instalaci a k použití

(E) Instrucciones de montaje y de manejo

(F) Instructions de montage et mode d' emploi

(GB) Installation and operating instructions

(GR) ΟΔΗΓΙΕΣ ΕΓΚΑΤΑΣΤΑΣΗΣ ΚΑΙ ΣΥΝΤΗΡΗΣΗΣ

(H) Szerelési és használati utasítás

(I) Istruzioni di montaggio e per l'uso

(NL) Montagehandleiding en Gebruiksaanwijzing

(PL) Instrukcja montażu i obsługi

(RO) Instrucţiuni de montaj şi utilizare

(RU) Руководство по монтажу и эксплуатации

(SK) Návod na montáž a obsluhu

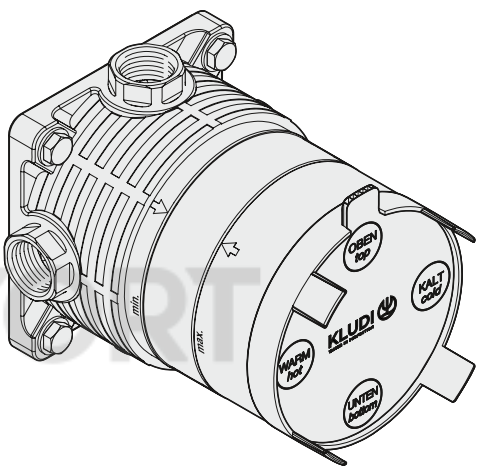

© KOMFORT

Kludi GmbH & Co. KG
Postfach 25 60
D-58685 Menden
Am Vogelsang 31-33
D-58706 Menden

Telefon: (D) +49 (0) 23 73 / 9 04-0
Telefax: (D) +49 (0) 23 73 / 90 4-4 65
E-Mail: info@kludi.de
Internet: www.kludi.com

9 62 725/03

KLUDI
WATER IN PERFECTION

KLUDI Serien

HD xx657xx	xx650xx	xx655xx	xx830xx	xx835xx
●	●		●	
●			●	
	●		●	
	●		●	
			●	
			●	
		●		●

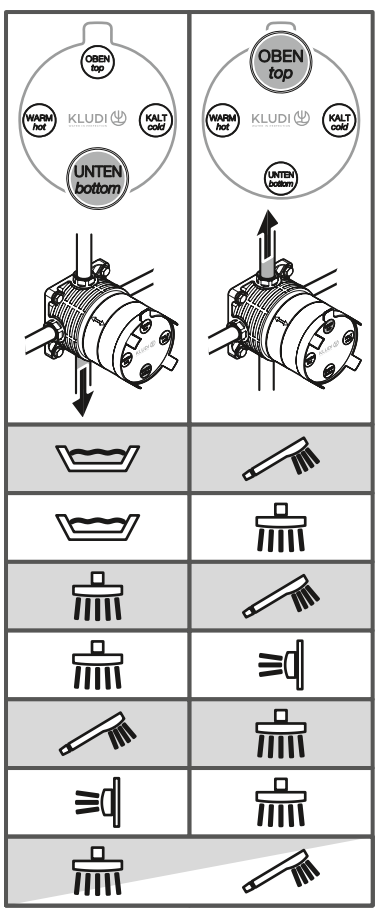

KLUDI Serien / KLUDI Push

HD xx663xx	xx659xx	38711xx 38712xx	38901xx 38902xxTHM	38911xx 38912xxTHM
●	●	●		●
●	●	●		●
	●	●		●
	●	●		●
	●	●		●
	●	●		●
			●	

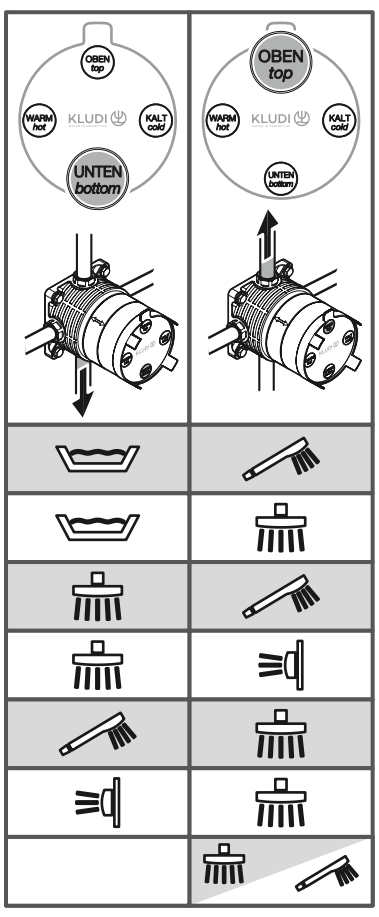

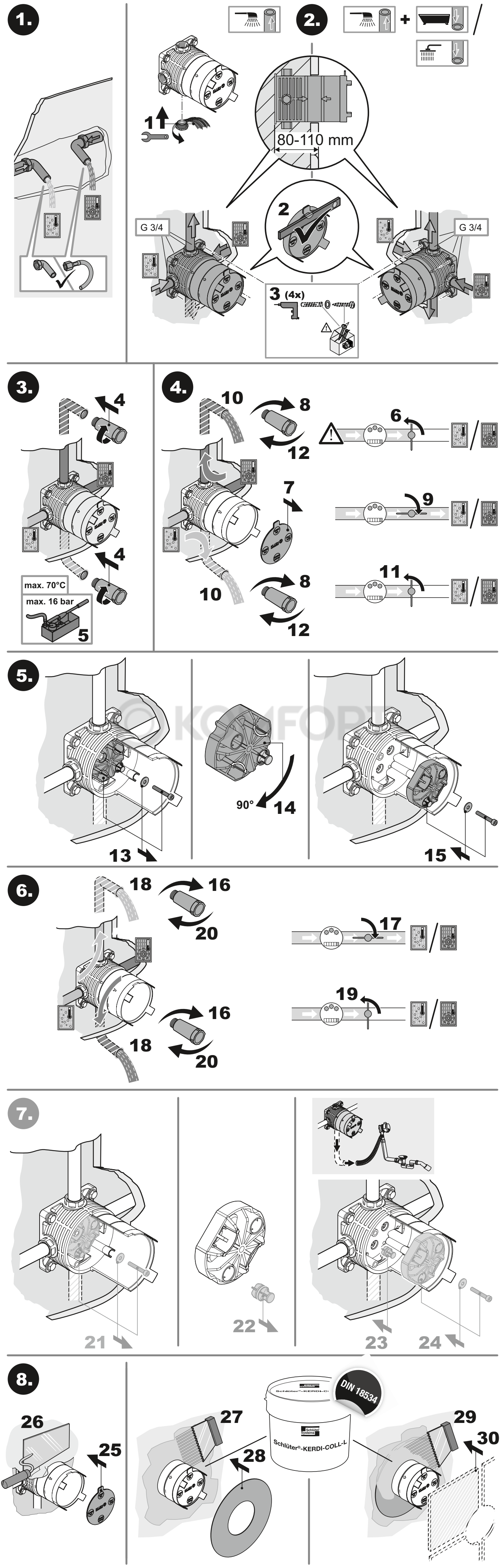
1.
2.
1
80-110 mm
2
G 3/4
G 3/4
3 (4x)
3.
4
4
max. 70°C
max. 16 bar
5
4.
10
8
12
7
10
8
12
6
9
11
5.
13
90°
14
15
6.
18
16
20
17
19
16
18
20
7.
21
22
23
24
8.
26
25
27
28
29
30
DIN 18534
Schlüter®-KERDI-COLL-L