Насос для душа SANIFLOOR®. Поставляется в комплекте с сифоном для трапа высотой 68 мм, сифоном для низкого поддона или сифоном для «мягкого» пола.

SANIFLOOR®

KOMFORT

Возможное подключение: душ

Рекомендуемый диаметр труб для откачивания: 32 мм

Допустимая температура использованных вод: 35 °C (макс. до 50 °C)

Максимальная производительность: 30 л/мин на 1 м

Напряжение: 220–240 В / 50 Гц

Расстояние от насоса до сифона: 3 метра по горизонтали или 30 см по вертикали

Потребляемая мощность: 400 Вт

Размеры Д x Г x В: 295 x 164 x 191 мм

Вес: Sanifloor 1 – 8,6 кг, Sanifloor 2 – 8,2 кг, Sanifloor 3 – 8 кг

Аксессуары: 3 сифона на выбор: для поддона, для трапа или «мягкого пола»

ОТКАЧИВАНИЕ ПО ВЕРТИКАЛИ И ПО ГОРИЗОНТАЛИ: ↑ 3 М → 30 М

ПРЕИМУЩЕСТВА

- Насос с возможностью всасывания стоков от сифона
- 3 варианта сифона
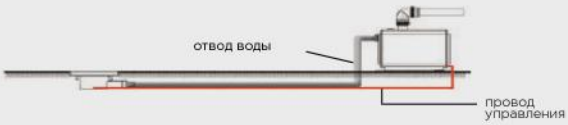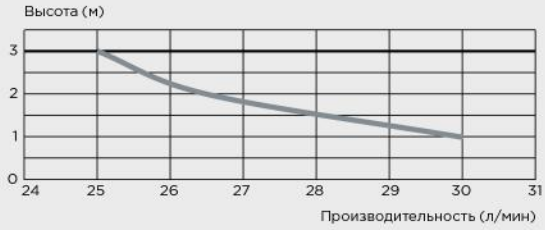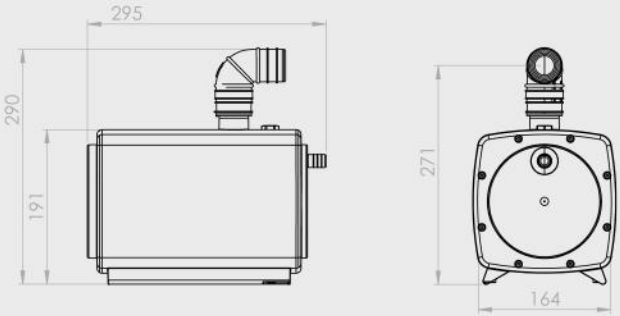
монтажная схема