ГОРИЗОНТАЛЬНЫЕ ЦЕНТРОБЕЖНЫЕ МНОГОСТУПЕНЧАТЫЕ НАСОСЫ СЕРИИ MATRIX

Ebara
серия Matrix

Применение

Горизонтальные центробежные многоступенчатые насосы отличаются прочной и компактной конструкцией, подходят для систем повышения давления, мойки машин, промышленных установок, водоочистки, систем холодного и горячего водоснабжения, кондиционирования, орошения, распределения собранной дождевой воды

Спецификация материалов

Корпус насоса	Нержавеющая сталь AISI 304
Промежуточный корпус	
Днище для уплотнения	
Вал насоса	
Рабочее колесо	
Торцевоеуплотнение	Графит/Керамика/EPDM
Кронштейн	Алюминий
Корпус двигателя	

Основные технические характеристики

Максимальное рабочее давление	10 бар
Температура жидкости	-15...+85 °C
Максимальное содержание хлора	500 ppm
Двигатель	Асинхронный, двухполюсный с внешней вентиляцией
Класс изоляции	F
Класс защиты	IP55 1~220 В, 50 Гц Постоянно включенный конденсатор и встроенная тепловая защита с автоматическим перезапуском 3~380 В, 50 Гц Тепловая защита должна быть предусмотрена потребителем
Присоединение для входа (DNA)	1" для Matrix 3; $1^1/_4$" для Matrix 5; $1^1/_2$" для Matrix 10; 2" для Matrix 18
Присоединение для выхода (DNM)	1" для Matrix 3-5; $1^1/_4$" для Matrix 10; $1^1/_2$" для Matrix 18

KOMFORT

Компания оставляет за собой право вносить конструктивные изменения.
АДЛ — производство и поставки оборудования для инженерных систем
Тел.: +7 (495) 937-89-68, +7 (495) 221-63-78 Факс: +7 (495) 933-85-01/02
E-mail: info@adl.ru www.adl.ru Интернет-магазин: www.valve.ru

Ebara
серия Matrix

ОБЛАСТЬ РАБОЧИХ ХАРАКТЕРИСТИК

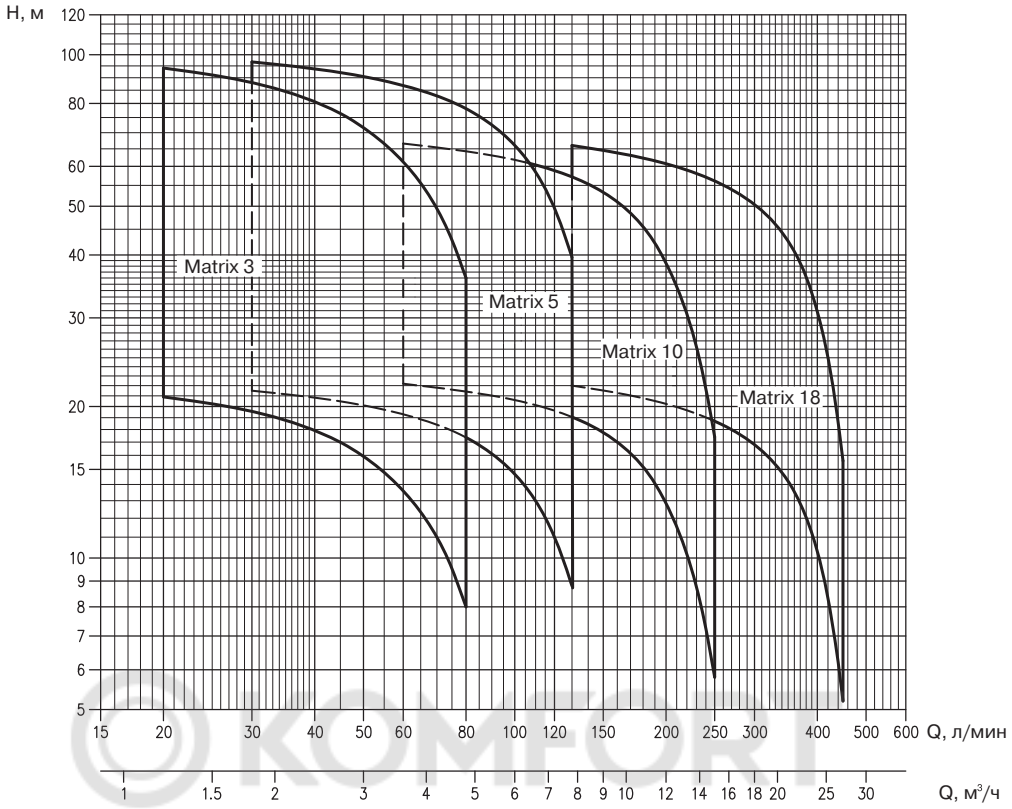

Модель		Двигатель		Q — производительность, (л/мин / м³/ч)														
Matrix		кВт	Л.С.	0	20	30	45	60	80	100	130	160	200	250	300	350	400	450
				0	1,2	1,8	2,7	3,6	4,8	6	7,8	9,6	12	15	18	21	24	27
Однофазный	Трехфазный			H= Напор (м)														
Matrix 3-2T/0.45M	Matrix 3-2T/0.45	0,45	0,6	22,6	20,9	19,6	17	13,6	8	-	-	-	-	-	-	-	-	-
Matrix 3-3T/0.65M	Matrix 3-3T/0.65	0,65	0,9	33,9	31,4	29,3	25,5	20,4	12	-	-	-	-	-	-	-	-	-
Matrix 3-4T/0.65M	Matrix 3-4T/0.65	0,65	0,9	45	42	39,1	34	27,2	16	-	-	-	-	-	-	-	-	-
Matrix 3-5T/0.75M	Matrix 3-5T/0.75	0,75	1	56,5	52,5	49	42,5	34	20	-	-	-	-	-	-	-	-	-
Matrix 3-6T/0.9M	Matrix 3-6T/0.9	0,9	1,2	68	62,5	58,5	51	41	24	-	-	-	-	-	-	-	-	-
Matrix 3-7T/1.3M	Matrix 3-7T/1.3	1,3	1,8	79	73	68,5	59,5	47,5	28	-	-	-	-	-	-	-	-	-
Matrix 3-8T/1.3M	Matrix 3-8T/1.3	1,3	1,8	90,5	83,5	78	68	54,5	32	-	-	-	-	-	-	-	-	-
Matrix 3-9T/1.5M	Matrix 3-9T/1.5	1,5	2	102	94	88	76,5	61	36	-	-	-	-	-	-	-	-	-
Matrix 5-2T/0.45M	Matrix 5-2T/0.45	0,45	0,6	23	-	21,5	20,5	19,3	17,4	14,7	8,8	-	-	-	-	-	-	-
Matrix 5-3T/0.65M	Matrix 5-3T/0.65	0,65	0,9	34,5	-	32,3	30,7	29	26	22	13,2	-	-	-	-	-	-	-
Matrix 5-4T/0.9M	Matrix 5-4T/0.9	0,9	1,2	46	-	43	41	38,6	34,7	29,4	17,6	-	-	-	-	-	-	-
Matrix 5-5T/1.3M	Matrix 5-5T/1.3	1,3	1,8	57,5	-	54	51	48,5	43,5	36,7	22	-	-	-	-	-	-	-
Matrix 5-6T/1.3M	Matrix 5-6T/1.3	1,3	1,8	69	-	64,5	61,5	58	52	44	26,4	-	-	-	-	-	-	-
Matrix 5-7T/1.5M	Matrix 5-7T/1.5	1,5	2	80,5	-	75,5	72	67,5	61	51,5	30,8	-	-	-	-	-	-	-
Matrix 5-8T/2.2M	Matrix 5-8T/2.2	2,2	3	92	-	86	82	77	69,5	58,5	35,2	-	-	-	-	-	-	-
Matrix 5-9T/2.2M	Matrix 5-9T/2.2	2,2	3	104	-	97	92	87	78	66	39,6	-	-	-	-	-	-	-
Matrix 10-2T/0.75M	Matrix 10-2T/0.75	0,75	1	24	-	-	-	22,2	21,4	20,6	19,1	17	12,8	5,8	-	-	-	-
Matrix 10-3T/1.3M	Matrix 10-3T/1.3	1,3	1,8	36	-	-	-	33,3	32,1	30,9	28,6	25,5	19,3	8,7	-	-	-	-
Matrix 10-4T/1.5M	Matrix 10-4T/1.5	1,5	2	48	-	-	-	44,5	43	41	38,1	34	25,7	11,6	-	-	-	-
Matrix 10-5T/2.2M	Matrix 10-5T/2.2	2,2	3	60	-	-	-	55,5	53,5	51,5	47,5	42,5	32,1	14,5	-	-	-	-
Matrix 10-6T/2.2M	Matrix 10-6T/2.2	2,2	3	72	-	-	-	66,5	64,5	62	57	51	38,5	17,4	-	-	-	-
Matrix 18-2T/1.5M	Matrix 18-2T/1.5	1,5	2	24,2	-	-	-	-	-	-	22	21,3	20,2	18,7	16,8	14,2	10,3	5,2
Matrix 18-3T/2.2M	Matrix 18-3T/2.2	2,2	3	36,3	-	-	-	-	-	-	33	31,9	30,4	28,1	25,2	21,3	15,5	7,8
-	Matrix 18-4T/3	3	4	48,5	-	-	-	-	-	-	44	42,5	40,5	37,4	33,6	28,4	20,6	10,4
-	Matrix 18-5T/4	4	5,5	60,5	-	-	-	-	-	-	55	53	50,5	47	42	35,5	25,8	13
-	Matrix 18-6T/4	4	5,5	72,5	-	-	-	-	-	-	66	64	60,5	56	50,5	42,5	30,9	15,6

Компания оставляет за собой право вносить конструктивные изменения.
АДЛ — производство и поставки оборудования для инженерных систем
Тел.: +7 (495) 937-89-68, +7 (495) 221-63-78 Факс: +7 (495) 933-85-01/02
E-mail: info@adl.ru www.adl.ru Интернет-магазин: www.valve.ru

Ebara
серия Matrix

РАБОЧИЕ ХАРАКТЕРИСТИКИ MATRIX 3

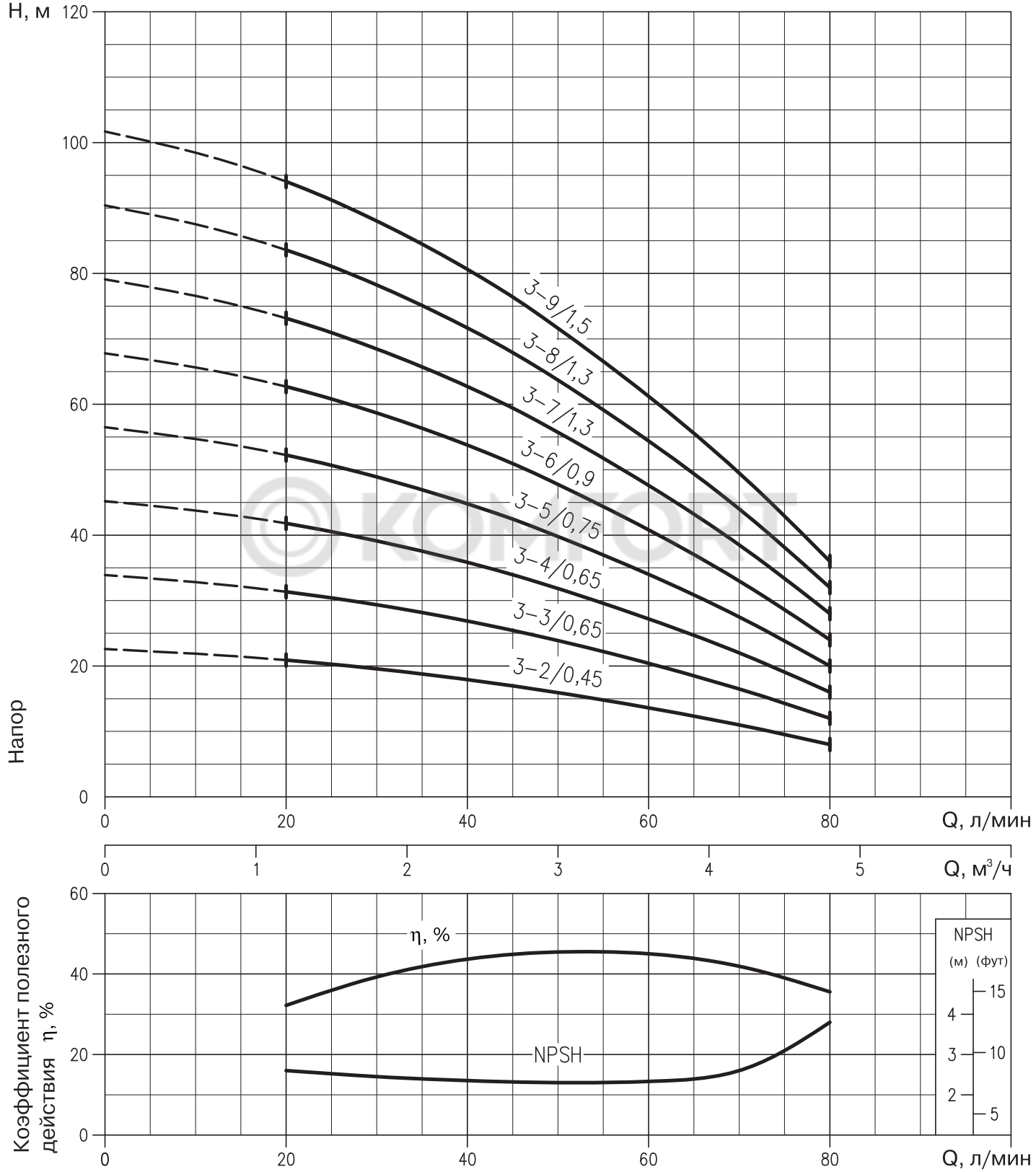

Компания оставляет за собой право вносить конструктивные изменения.
АДЛ — производство и поставки оборудования для инженерных систем
Тел.: +7 (495) 937-89-68, +7 (495) 221-63-78 Факс: +7 (495) 933-85-01/02
E-mail: info@adl.ru www.adl.ru Интернет-магазин: www.valve.ru

Ebara
серия Matrix

РАБОЧИЕ ХАРАКТЕРИСТИКИ MATRIX 5

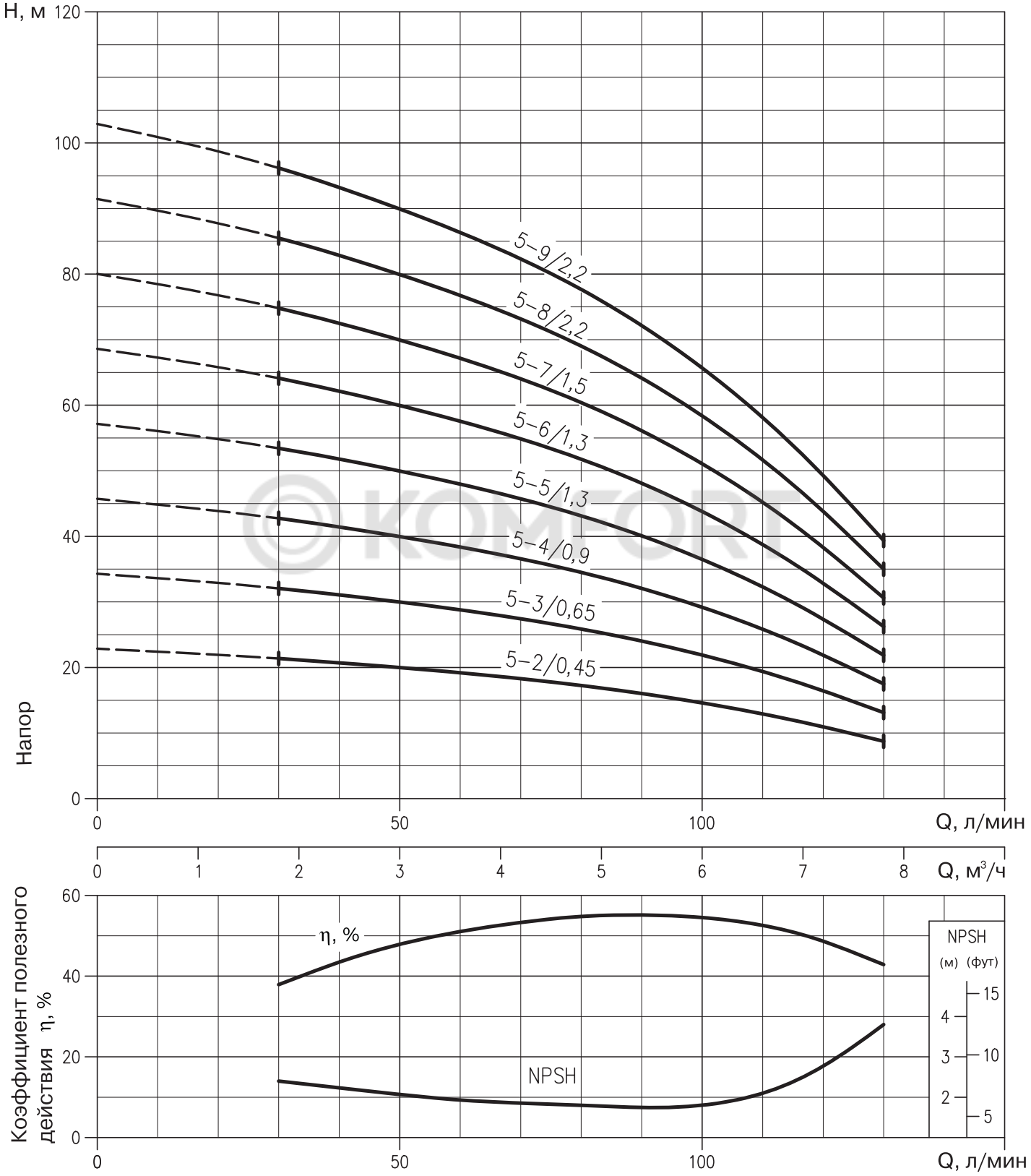

Компания оставляет за собой право вносить конструктивные изменения.

Ebara серия Matrix

РАБОЧИЕ ХАРАКТЕРИСТИКИ MATRIX 10

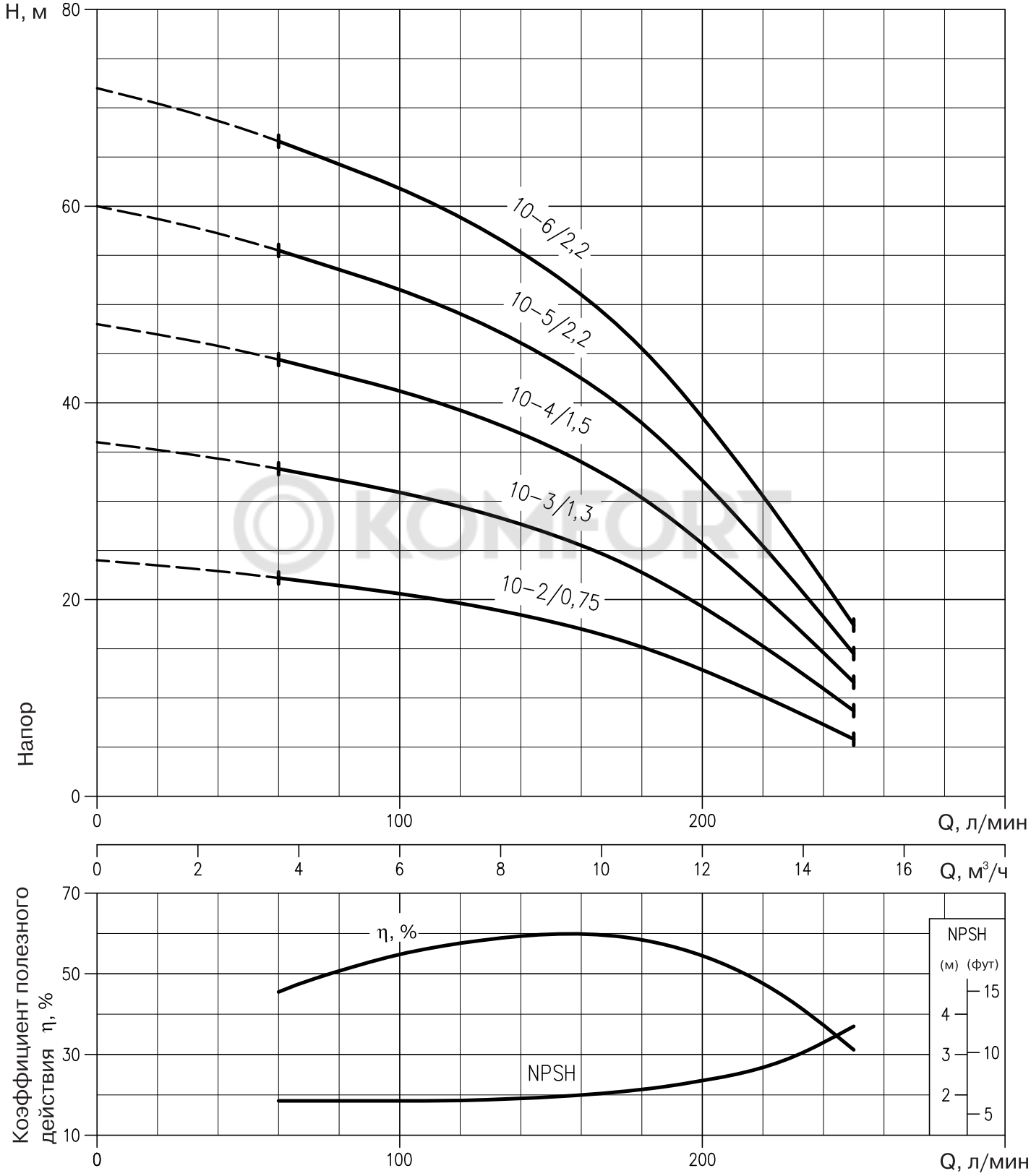

Компания оставляет за собой право вносить конструктивные изменения.

Ebara
серия Matrix

РАБОЧИЕ ХАРАКТЕРИСТИКИ MATRIX 18

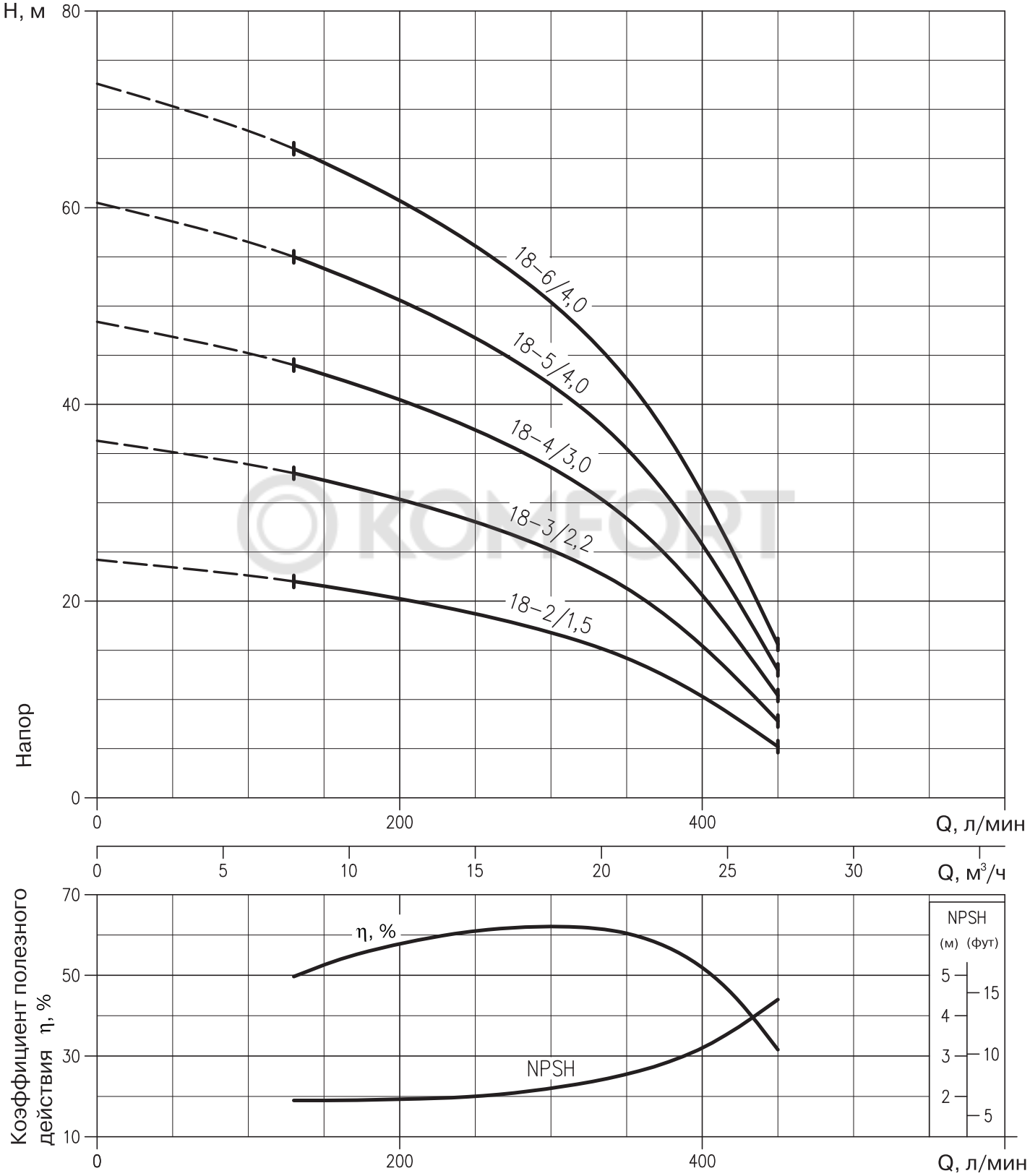

Компания оставляет за собой право вносить конструктивные изменения.

Ebara
серия Matrix

ГАБАРИТНЫЕ РАЗМЕРЫ MATRIX 3

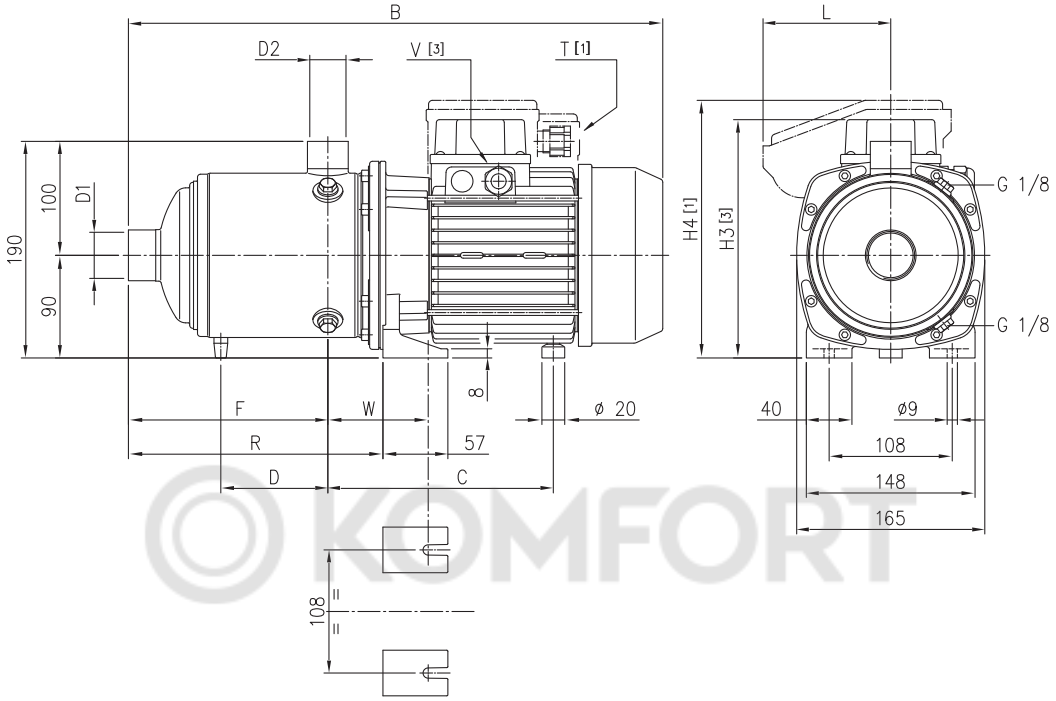

KOMFORT

Габаритные размеры

Тип	Размеры, (мм)													Масса, (кг)
	D1	D2	B	C	D	F	H3	H4	L	R	T	V	W	
Matrix 3-2T/0,45M	1"	1"	360	171	-	103	-	200	84	151,5	PG11	-	88÷97	8,5
Matrix 3-2T/0,45	1"	1"	360	171	-	103	192	-	-	151,5	-	PG11	88÷97	8,4
Matrix 3-3T/0,65M	1"	1"	360	171	-	103	-	200	84	151,5	PG11	-	88÷97	9,9
Matrix 3-3T/0,65	1"	1"	360	171	-	103	192	-	-	151,5	-	PG11	88÷97	9,8
Matrix 3-4T/0,65M	1"	1"	384	171	-	127	-	200	84	175,5	PG11	-	88÷97	10,6
Matrix 3-4T/0,65	1"	1"	384	171	-	127	192	-	-	175,5	-	PG11	88÷97	10,4
Matrix 3-5T/0,75M	1"	1"	408	171	-	151	-	200	84	199,5	PG11	-	88÷97	12,5
Matrix 3,5T/0,75	1"	1"	408	171	-	151	192	-	-	199,5	-	PG11	88÷97	12,4
Matrix 3-6T/0,9M	1"	1"	432	171	-	175	-	219	106	223,5	M20x1,5	-	88÷97	13,7
Matrix 3-6T/0,9	1"	1"	432	171	-	175	192	-	-	223,5	-	PG11	88÷97	13,7
Matrix 3-7T/1,3M	1"	1"	493	198	118	199	-	226	112	247,5	M20x1,5	-	88÷97	16,3
Matrix 3-7T/1,3	1"	1"	493	198	118	199	209	-	-	247,5	-	PG11	88÷97	16,1
Matrix 3-8T/1,3M	1"	1"	517	198	118	223	-	226	112	271,5	M20x1,5	-	88÷97	16,3
Matrix 3-8T1,3	1"	1"	517	198	118	223	209	-	-	271,5	-	PG11	88÷97	16,8
Matrix 3-9T/1,5M	1"	1"	541	198	118	247	-	226	112	295,5	M20x1,5	-	88÷97	18,3
Matrix 3-9T/1,5	1"	1"	541	198	118	247	209	-	-	295,5	-	PG11	88÷97	17,7

Компания оставляет за собой право вносить конструктивные изменения.
АДЛ — производство и поставки оборудования для инженерных систем
Тел.: +7 (495) 937-89-68, +7 (495) 221-63-78 Факс: +7 (495) 933-85-01/02
E-mail: info@adl.ru www.adl.ru Интернет-магазин: www.valve.ru

Ebara
серия Matrix

ГАБАРИТНЫЕ РАЗМЕРЫ MATRIX 5/10/18

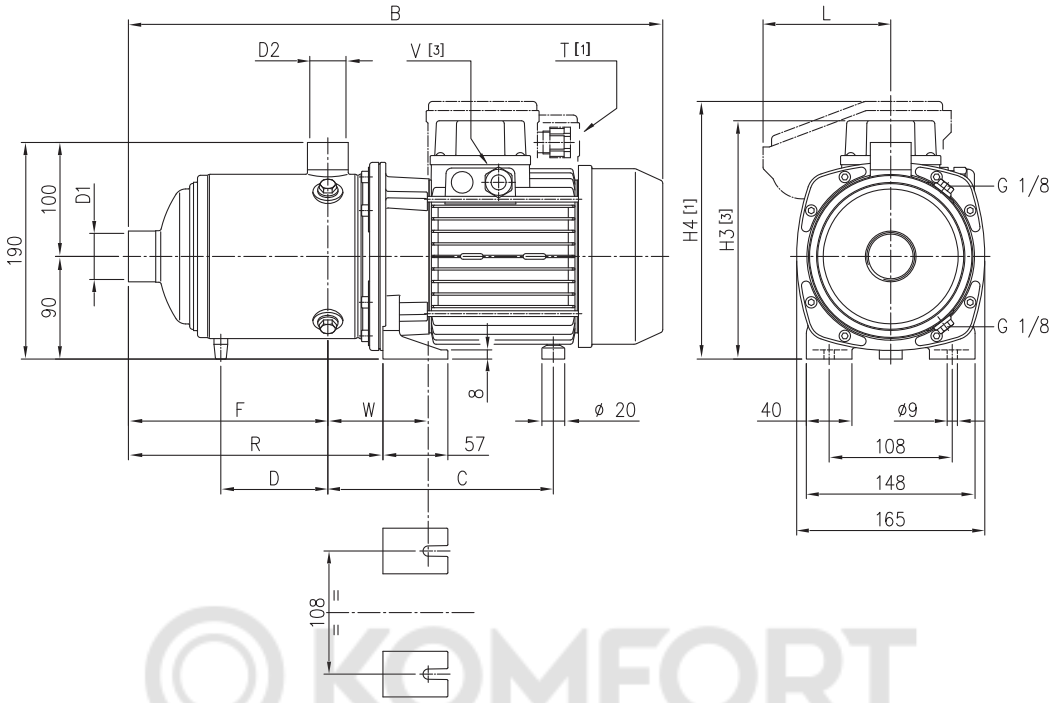

KOMFORT

Габаритные размеры

Тип	Размеры, (мм)													Масса, (кг)
	D1	D2	B	C	D	F	H3	H4	L	R	T	V	W	
Matrix 5-2T/0,45M	1 1/4"	1"	360	171	-	103	-	200	84	151,5	PG11	-	88÷97	8,5
Matrix 5-2T/0,45	1 1/4"	1"	360	171	-	103	192	-	-	151,5	-	PG11	88÷97	8,4
Matrix 5-3T/0,65M	1 1/4"	1"	360	171	-	103	-	200	84	151,5	PG11	-	88÷97	9,9
Matrix 5-3T/0,65	1 1/4"	1"	360	171	-	103	192	-	-	151,5	-	PG11	88÷97	9,8
Matrix 5-4T/0,9M	1 1/4"	1"	384	171	-	127	-	219	106	175,5	M20x1,5	-	88÷97	12,2
Matrix 5-4T/0,9	1 1/4"	1"	384	171	-	127	192	-	-	175,5	-	PG11	88÷97	12,1
Matrix 5-5T/1,3M	1 1/4"	1"	445	198	-	151	-	226	112	199,5	M20x1,5	-	88÷97	15,0
Matrix 5,5T/1,3	1 1/4"	1"	445	198	-	151	209	-	-	199,5	-	PG11	88÷97	14,5
Matrix 5-6T/1,3M	1 1/4"	1"	469	198	-	175	-	226	112	223,5	M20x1,5	-	88÷97	15,2
Matrix 5-6T/1,3	1 1/4"	1"	469	198	-	175	209	-	-	223,5	-	PG11	88÷97	15,6
Matrix 5-7T/1,5M	1 1/4"	1"	493	198	118	199	-	226	112	247,5	M20x1,5	-	88÷97	17,2
Matrix 5-7T/1,5	1 1/4"	1"	493	198	118	199	209	-	-	247,5	-	PG11	88÷97	16,6
Matrix 5-8T/2,2	1 1/4"	1"	530	198	142	223	209	-	-	271,5	-	PG11	88÷97	18,7
Matrix 5-9T/2,2	1 1/4"	1"	554	198	166	247	209	-	-	295,5	-	PG11	88÷97	18,8
Matrix 10-2T/0,75M	1 1/2"	1 1/4"	379	175	-	118	-	200	84	170,5	PG11	-	92÷101	11,3
Matrix 10-2T/0,75	1 1/2"	1 1/4"	379	175	-	118	192	-	-	170,5	-	PG11	92÷101	11,2
Matrix 10-3T/1,3M	1 1/2"	1 1/4"	416	202	-	118	-	226	112	170,5	M20x1,5	-	92÷101	14,7
Matrix 10-3T/1,3	1 1/2"	1 1/4"	416	202	-	118	209	-	-	170,5	-	PG11	92÷101	13,9
Matrix 10-4T/1,5M	1 1/2"	1 1/4"	446	202	-	148	-	226	112	200,5	M20x1,5	-	92÷101	15,6
Matrix 10-4T/1,5	1 1/2"	1 1/4"	446	202	-	148	209	-	-	200,5	-	PG11	92÷101	15,4
Matrix 10-5T/2,2	1 1/2"	1 1/4"	489	202	-	178	209	-	-	230,5	-	PG11	92÷101	17,9
Matrix 10-6T/2,2	1 1/2"	1 1/4"	519	202	126	208	209	-	-	260,5	-	PG11	92÷101	18,3
Matrix 18-2T/1,5M	2"	1 1/2"	442	205	-	141	-	226	112	196,5	M20x1,5	-	95÷104	14,5
Matrix 18-2T/1,5	2"	1 1/2"	442	205	-	141	209	-	-	196,5	-	PG11	95÷104	14,3
Matrix 18-3T/2,2	2"	1 1/2"	455	205	-	141	209	-	-	196,5	-	PG11	95÷104	17,1

ГАБАРИТНЫЕ РАЗМЕРЫ MATRIX 5/10/18

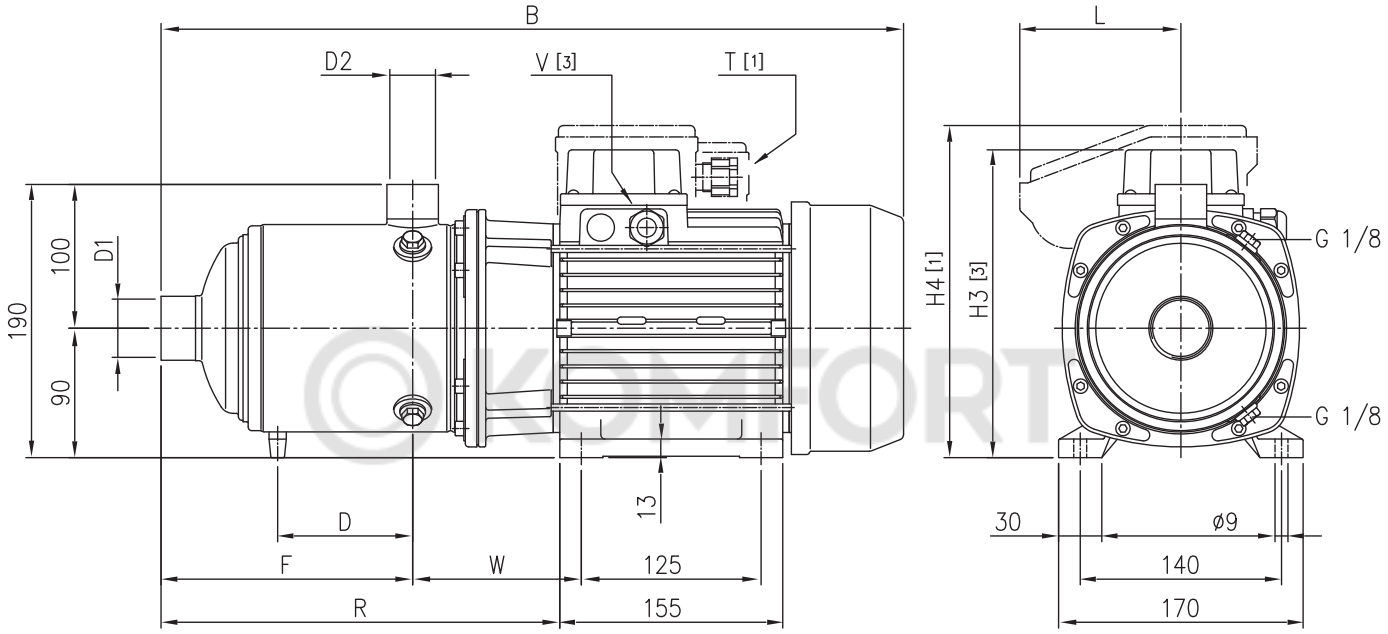

©KOMFORT

Габаритные размеры

Тип	Размеры, (мм)												Масса, (кг)
	D1	D2	B	D	F	H3	H4	L	R	T	V	W	
Matrix 5-8T/2,2M	$1^1/_4$"	1"	565	142	223	-	231	112	325,5	M20x1,5	-	117,5	22,3
Matrix 5-9T/2,2M	$1^1/_4$"	1"	589	166	247	-	231	112	349,5	M20x1,5	-	117,5	22,8
Matrix 10-5T/2,2M	$1^1/_2$"	$1^1/_4$"	524	-	178	-	231	112	284,5	M20x1,5	-	121,5	21,3
Matrix 10-6T/2,2M	$1^1/_2$"	$1^1/_4$"	554	126	208	-	231	112	314,5	M20x1,5	-	121,5	22,4
Matrix 18-3T/2,2M	2"	$1^1/_2$"	490	-	141	-	231	112	205,5	M20x1,5	-	124,5	20,6
Matrix 18-4T/3	2"	$1^1/_2$"	527	-	178,5	214	-	-	288	-	PG13,5	124,5	21,7
Matrix 18-5T/4	2"	$1^1/_2$"	609	130,5	216	214	-	-	325,5	-	PG13,5	124,5	26,9
Matrix 18-6T/4	2"	$1^1/_2$"	646	168	253,5	214	-	-	363	-	PG13,5	124,5	28,1

Компания оставляет за собой право вносить конструктивные изменения.
АДЛ — производство и поставки оборудования для инженерных систем
Тел.: +7 (495) 937-89-68, +7 (495) 221-63-78 Факс: +7 (495) 933-85-01/02
E-mail: info@adl.ru www.adl.ru Интернет-магазин: www.valve.ru